115 學年度國立虎尾科技大學四技甄選入學

機械與電腦輔助工程系術科實作考試注意事項

一、考試日期：115 年 6 月 15 日(星期一)

二、報到地點：校本部：資訊大樓 1 樓 AIA0104

報到時間：10:00~10:10，未及報到者，10:50 以後可至二期 5 樓 ATB0501 辦理報到。

(考試前一天將公布考場座位表於本校網站，或請當天提早到校查看考場與座位表。)

三、考生暨考生家長說明會：資訊大樓 1 樓 AIA0104，10:00~10:50

四、考試說明：

(一)題目範圍：共兩題，第一題已知 3D 立體圖，請依照第三角法與已知尺度，繪製其正投影三視圖；第二題以題目提示之視圖，請依給定比例繪製出所缺之視圖。

(二)評分項目：2D 工程圖繪製及尺寸標註等項目進行評分。

(三)實作時間：11:00-11:50，共 50 分鐘。(本術科實作所有考生採同一時間，集中測試，為維持測試公平性，考生不得以任何理由，要求更改測試時間，考生報名前，請審慎評估。)

(四)實作範例：範例僅供參考。

第一題：已知 3D 立體圖，請依照第三角法與已知尺度，繪製其正投影三視圖

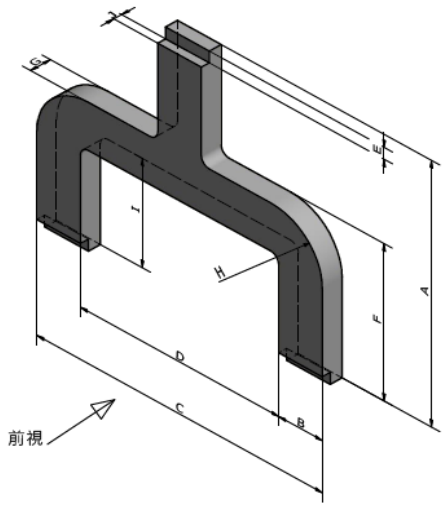

圖一 3D 立體圖示意圖

圖二 作答圖紙說明

第二題：以題目提示之視圖，請依給定比例繪製出所缺之視圖

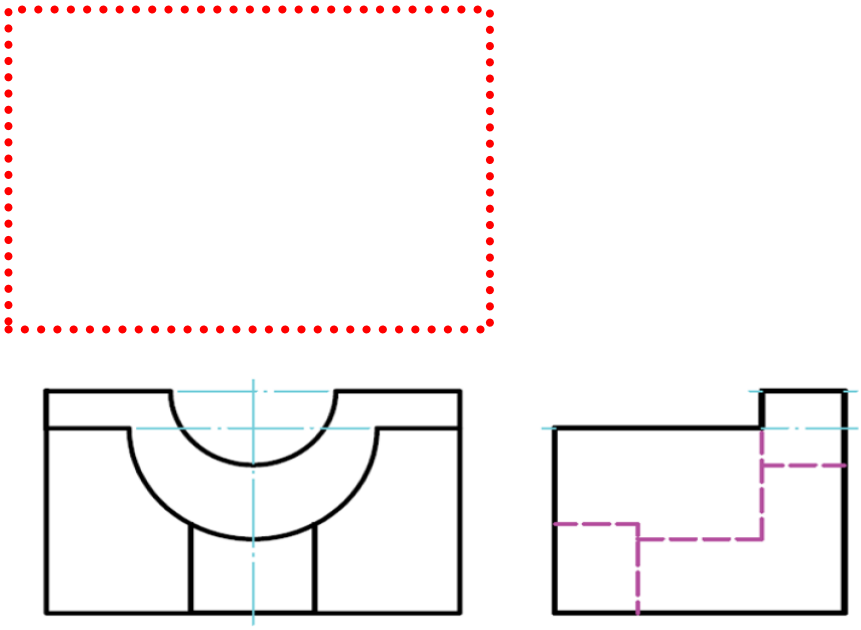

五、考試注意事項：

(一)考生自備物品：鉛筆、橡皮擦、三角板、圓規、量角器、直尺至少 30CM(考試當日恕不提供前述物品)。

(二)考試時禁止攜帶手機、任何會發出聲響、或可拍照之設備，違者予以扣減分數。

(三)停止考試後，不可立即離開試場，先由考場監考老師收回試題與答案卷，再由監考老師統一宣布離場。

(四)應試時請務必攜帶有照片之證件(如身份證、駕照、健保卡)以利檢核身份，並請注意個人儀容。

(五)因停電對考試作答影響不大，是以考試期間遇停電時，請持續作答，不再延長時間。

六、本校網址：https://www.nfu.edu.tw/zh/

本系網址：https://mcae.nfu.edu.tw/

聯 絡 人：廖小姐

連絡電話：(05)631-5306

傳真號碼：(05)631-5310

E-Mail：mcae@nfu.edu.tw