115學年度國立虎尾科技大學四技甄選入學
動力機械工程系術科實作考試注意事項

【機械群】

一、術科實作日期、時間：115年 6 月 15 日(星期一)，10:00~11:00

二、報到時間、地點：上午09:30~09:50　第二綜合工程館7樓 專業教室3(BGB0706)

(考試前一天將公布考場座位表於本校網站，或請當天提早到校查看考場與座位表。)

三、術科實作說明：

1. 題目範圍：依立體圖補繪所缺的視圖或視圖上所缺的線條
2. 評分項目：依所繪視圖及線條的正確性進行評分
3. 實作時間：60分鐘

(本術科實作所有考生採同一時間，集中測試，為維持測試公平性，考生不得以任何理由，要求更改測試時間，考生報名前，請審慎評估。)

4. 考生自備物品：鉛筆、橡皮擦、三角板、圓規、量角器(考試當日恕不提供前述物品)
5. 實作範例：範例僅供參考

(1) 依立體圖補繪所缺的視圖

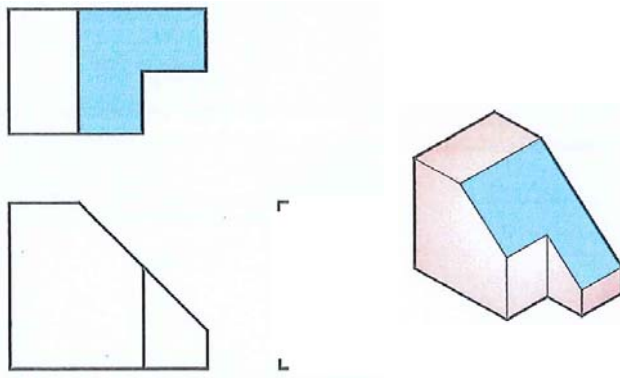

(2)依立體圖補齊視圖上所缺的線條

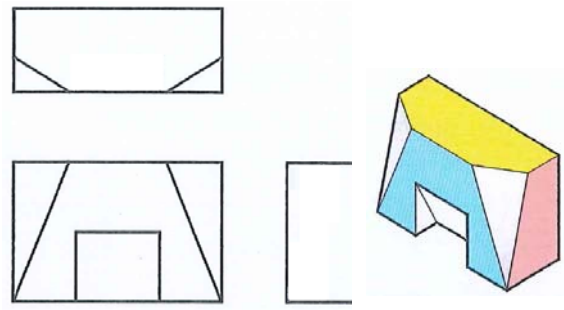

四、術科實作注意事項：

(一)測試時禁止攜帶手機(通訊產品)、任何會發出聲響、或可拍照之設備，違者予以扣減分數。

(二)停止考試後，不可立即離開試場，先由考場監考老師收回試題與答案卷，再由監考老師統一宣布離場。

(三)應試時請務必攜帶有照片之證件(如身份證、護照、駕照、健保卡)以利檢核身份，並請注意個人儀容。

(四)因停電對考試作答影響不大，是以考試期間遇停電時，請持續作答，不再延長時間。

五、本校網址：https://www.nfu.edu.tw/

本系網址：https://pme.nfu.edu.tw/

連絡電話：(05)631-5410

傳真號碼：(05)631-2110

E-Mail：pme@nfu.edu.tw

【動力機械群】

一、術科實作日期、時間：115年 6 月 15 日(星期一)，10:00~10:40

二、報到時間、地點：上午09:30~09:50　第二綜合工程館1樓 量測與感測實驗室 (BGB0108)

(考試前一天將公布考場座位表於本校網站，或請當天提早到校查看考場與座位表。)

三、術科實作說明：

1. 題目範圍：直流偏壓電路
2. 評分項目：量測出各點波形及參數
3. 實作時間：40分鐘

(本術科實作所有考生採同一時間，集中測試，為維持測試公平性，考生不得以任何理由，要求更改測試時間，考生報名前，請審慎評估。)

4. 考生自備物品：原子筆、修正帶(液)(考試當日恕不提供前述物品)
5. 實作範例：範例僅供參考

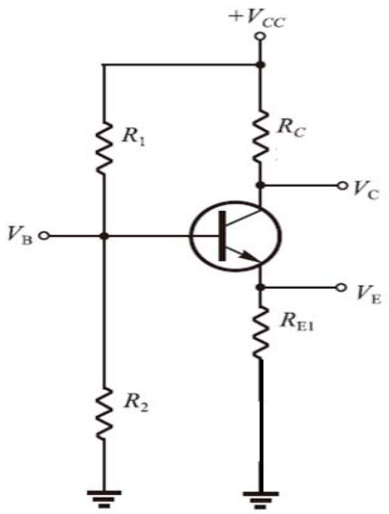

四、術科實作注意事項：

(一)測試時禁止攜帶手機(通訊產品)、任何會發出聲響、或可拍照之設備，違者予以扣減分數。

(二)停止考試後，不可立即離開試場，先由考場監考老師收回試題與答案卷，再由監考老師統一宣布離場。

(三)應試時請務必攜帶有照片之證件(如身份證、護照、駕照、健保卡)以利檢核身份，並請注意個人儀容。

五、本校網址：https://www.nfu.edu.tw/

本系網址：https://pme.nfu.edu.tw/

連絡電話：(05)631-5410

傳真號碼：(05)631-2110

E-Mail：pme@nfu.edu.tw

【電機與電子群電機類】

一、術科實作日期、時間：115年 6 月 15 日(星期一)，11:00~11:40

二、報到時間、地點：上午10:30~10:50　第二綜合工程館1樓 量測與感測實驗室 (BGB0108)

(考試前一天將公布考場座位表於本校網站，或請當天提早到校查看考場與座位表。)

三、術科實作說明：

1. 題目範圍：小信號放大器電路
2. 評分項目：量測出各點之信號、波形與電壓增益
3. 實作時間：40分鐘

(本術科實作所有考生採同一時間，集中測試，為維持測試公平性，考生不得以任何理由，要求更改測試時間，考生報名前，請審慎評估。)

4. 考生自備物品：原子筆、修正帶(液)(考試當日恕不提供前述物品)
5. 實作範例：範例僅供參考

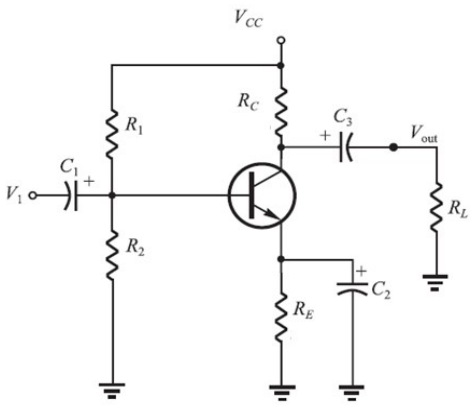

四、術科實作注意事項：

1. 測試時禁止攜帶手機(通訊產品)、任何會發出聲響、或可拍照之設備，違者予以扣減分數。
2. 停止考試後，不可立即離開試場，先由考場監考老師收回試題與答案卷，再由監考老師統一宣布離場。
3. 應試時請務必攜帶有照片之證件(如身份證、護照、駕照、健保卡)以利檢核身份，並請注意個人儀容。

五、本校網址：https://www.nfu.edu.tw/

本系網址：https://pme.nfu.edu.tw/

連絡電話：(05)631-5410

傳真號碼：(05)631-2110

E-Mail：pme@nfu.edu.tw